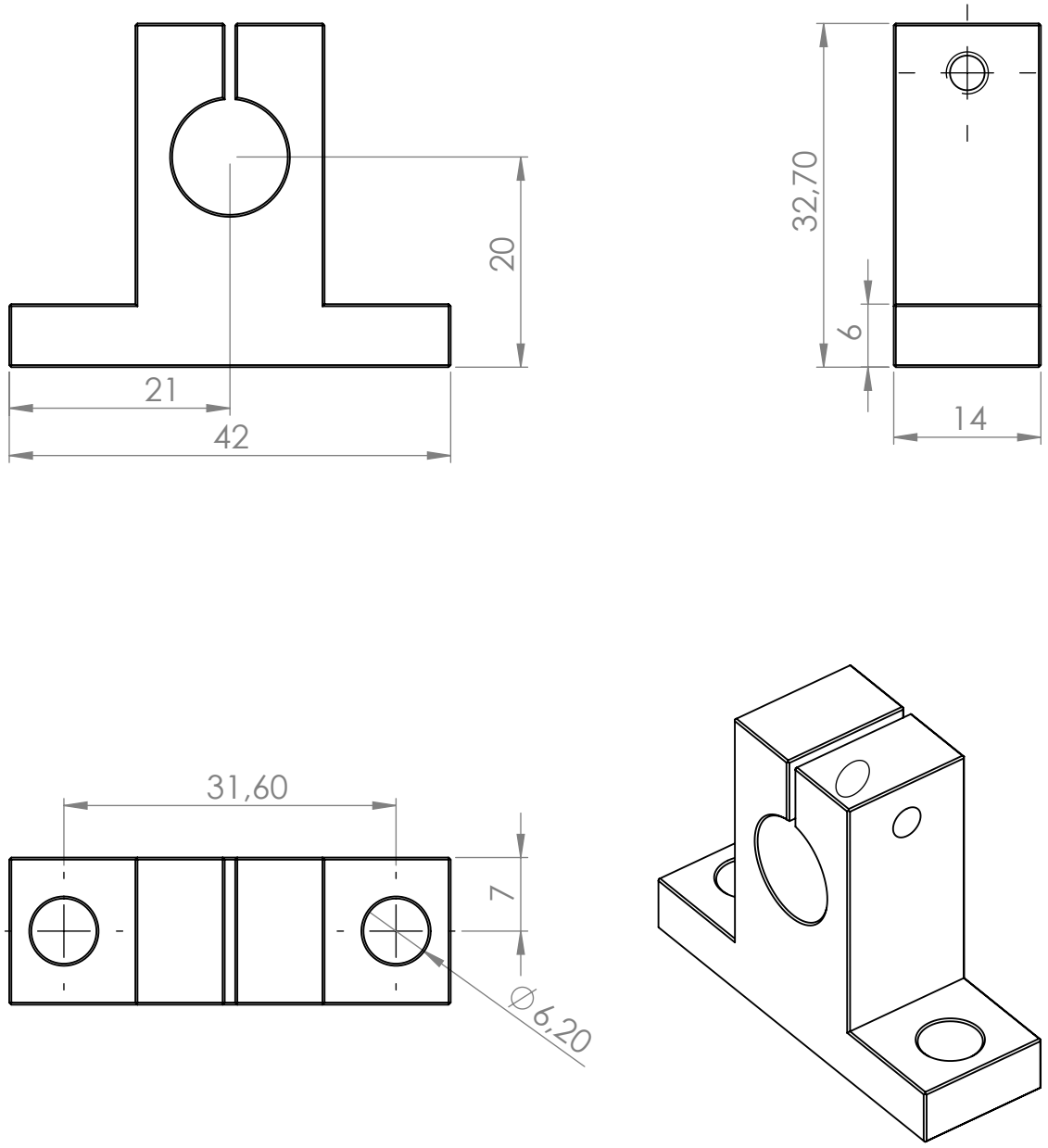

LIVE LASERSYSTEMS

OBERFLÄCHENGÜTE:

ENTGRATEN UND SCHARFE KANTEN BRECHEN

WENN NICHT ANDERS DEFINIERT FERTIGUNG NACH DIN ISO 2768-f

BEMASSUNGEN SIND IN MILLIMETER

ÄNDERUNG

	NAME	SIGNATUR	DATUM
GEZEICHNET	Wicke		11.03.2020
GEPRÜFT	Lobendanz		25.03.2020
GENEHMIGT			
PRODUKTION			
QUALITÄT			

BENENNUNG:

WERKSTOFF:

GEWICHT:

ZEICHNUNGSNR.

OPTICS MOUNT

A4

MASSSTAB:2:1

BLATT 1 VON 1